MeterSprings
www.meterspec.it

MOLLA COMPRESSIONE D13250 M/W

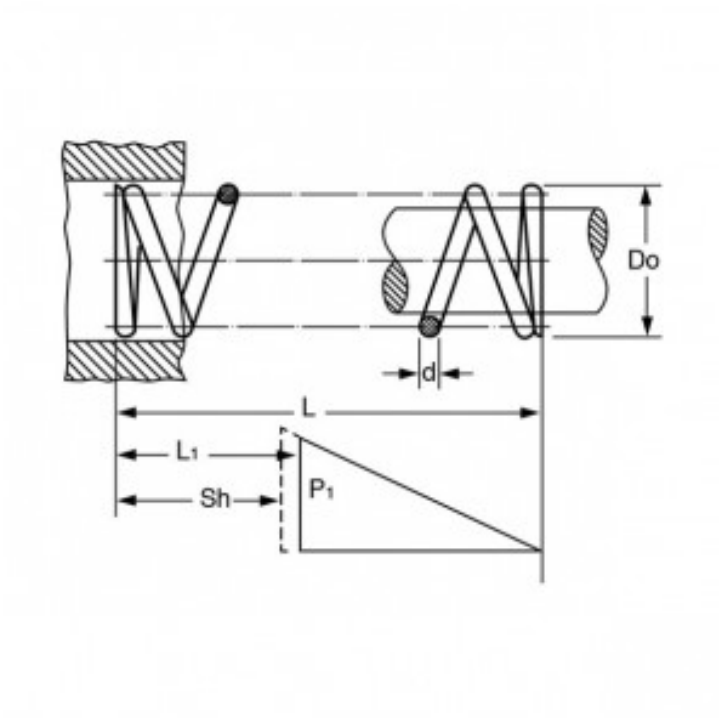

Caratteristiche prodotto

Materiale: ACCIAIO AL CARBONIO C85
L - Lungh. Libera (mm): 64.2
Do - Diam. Esterno (mm): 20
d - Diametro Filo (mm): 2.8
L1 - Lungh. Min. Lavoro (mm): 34.9
Sh - Lungh. a Pacco (mm): 32.2
P1 - Carico a L1 (N): 379.52
R - Carico di Flessione Unitario (N/mm): 12.94