MeterSprings
www.meterspec.it

MOLLA COMPRESSIONE D13140 M/W

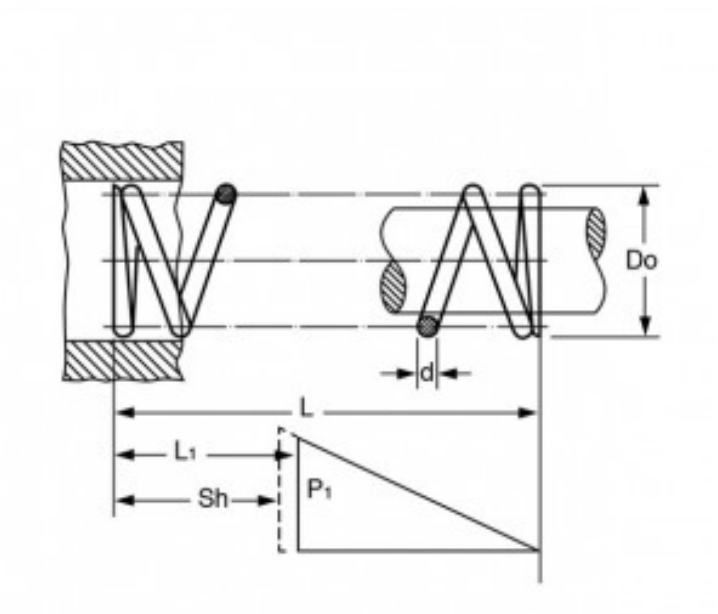

Caratteristiche prodotto

Materiale: ACCIAIO AL CARBONIO C85
L - Lungh. Libera (mm): 71.5
Do - Diam. Esterno (mm): 34.5
d - Diametro Filo (mm): 2.5
L1 - Lungh. Min. Lavoro (mm): 19.3
Sh - Lungh. a Pacco (mm): 13.75
P1 - Carico a L1 (N): 182.4
R - Carico di Flessione Unitario (N/mm): 3.48