MeterSprings
www.meterspec.it

MOLLA COMPRESSIONE D13070 M/W

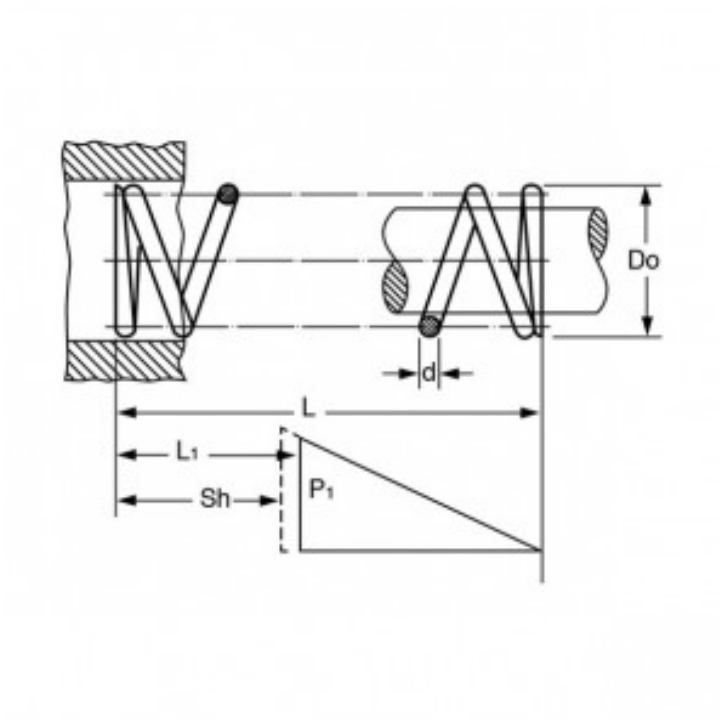

Caratteristiche prodotto

Materiale: ACCIAIO AL CARBONIO C85
L - Lungh. Libera (mm): 120
Do - Diam. Esterno (mm): 22.5
d - Diametro Filo (mm): 2.5
L1 - Lungh. Min. Lavoro (mm): 44.3
Sh - Lungh. a Pacco (mm): 36.25
P1 - Carico a L1 (N): 292.24
R - Carico di Flessione Unitario (N/mm): 3.98