MeterSprings
www.meterspec.it

MOLLA COMPRESSIONE D13020 M/W

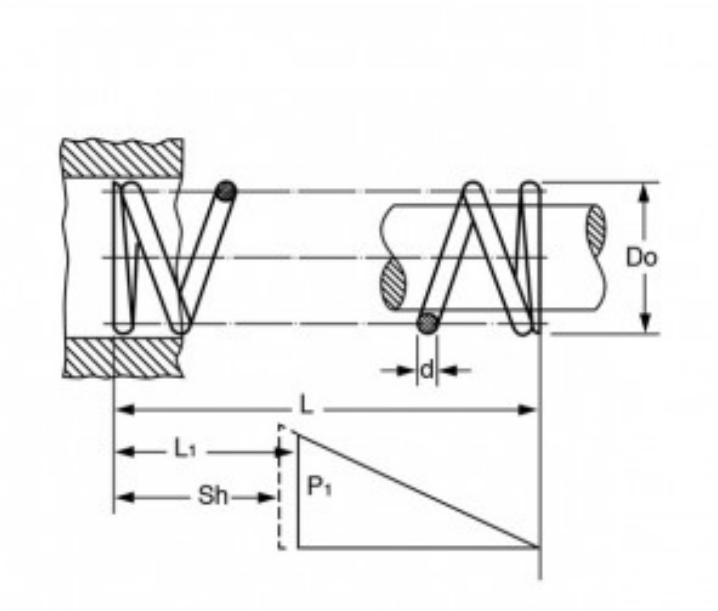

Caratteristiche prodotto

Materiale: ACCIAIO AL CARBONIO C85
L - Lungh. Libera (mm): 88
Do - Diam. Esterno (mm): 18.5
d - Diametro Filo (mm): 2.5
L1 - Lungh. Min. Lavoro (mm): 41.1
Sh - Lungh. a Pacco (mm): 36.25
P1 - Carico a L1 (N): 364.81
R - Carico di Flessione Unitario (N/mm): 7.78