MeterSprings
www.meterspec.it

MOLLA COMPRESSIONE D12860 M/W

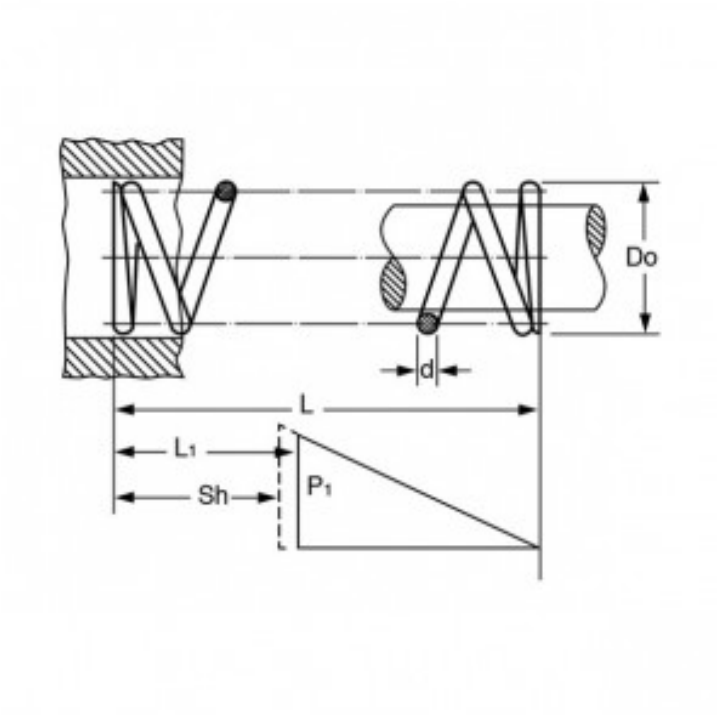

Caratteristiche prodotto

Materiale: ACCIAIO AL CARBONIO C85
L - Lungh. Libera (mm): 23
Do - Diam. Esterno (mm): 11
d - Diametro Filo (mm): 2.2
L1 - Lungh. Min. Lavoro (mm): 17.7
Sh - Lungh. a Pacco (mm): 16.5
P1 - Carico a L1 (N): 337.35
R - Carico di Flessione Unitario (N/mm): 63.55