MeterSprings
www.meterspec.it

# MOLLA COMPRESSIONE D12830 M/W

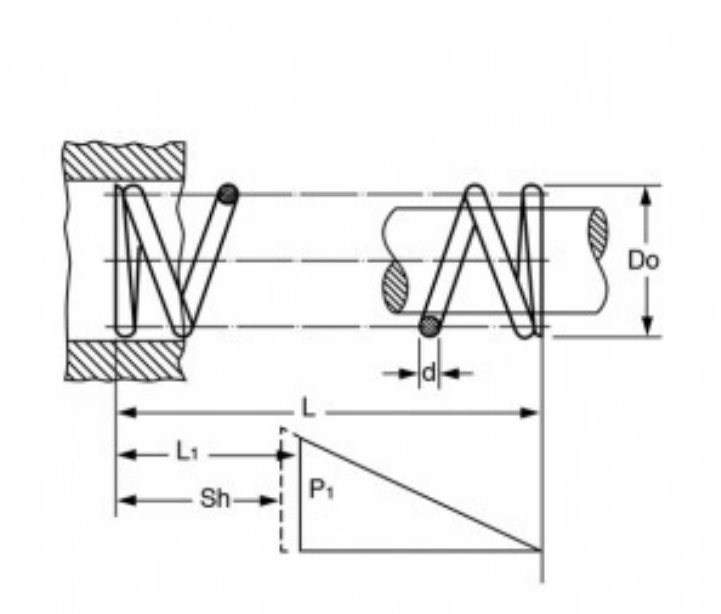


**Caratteristiche prodotto**

Materiale: ACCIAIO AL CARBONIO C85
L - Lungh. Libera (mm): 195
Do - Diam. Esterno (mm): 27
d - Diametro Filo (mm): 2
L1 - Lungh. Min. Lavoro (mm): 43.8
Sh - Lungh. a Pacco (mm): 29
P1 - Carico a L1 (N): 127.49
R - Carico di Flessione Unitario (N/mm): 0.83