MeterSprings
www.meterspec.it

MOLLA COMPRESSIONE D12810 M/W

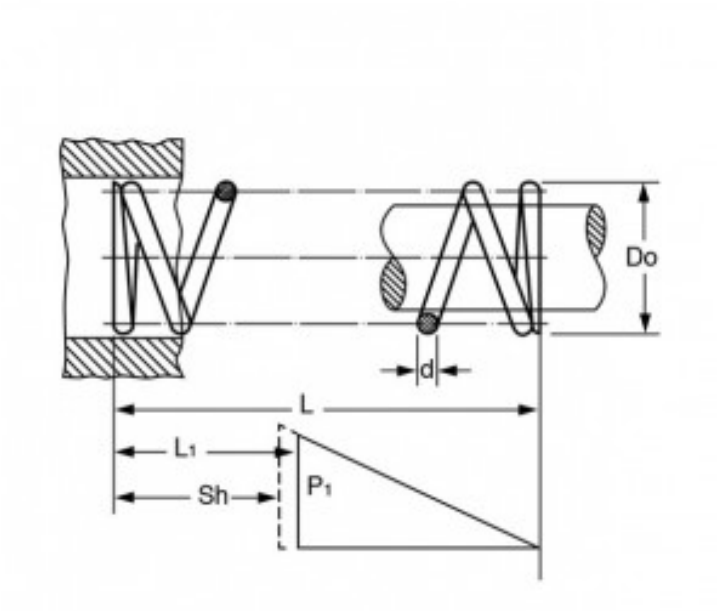

Caratteristiche prodotto

Materiale: ACCIAIO AL CARBONIO C85
L - Lungh. Libera (mm): 88.5
Do - Diam. Esterno (mm): 27
d - Diametro Filo (mm): 2
L1 - Lungh. Min. Lavoro (mm): 21.4
Sh - Lungh. a Pacco (mm): 15
P1 - Carico a L1 (N): 127.49
R - Carico di Flessione Unitario (N/mm): 1.9