MeterSprings
www.meterspec.it

MOLLA COMPRESSIONE D12630 M/W

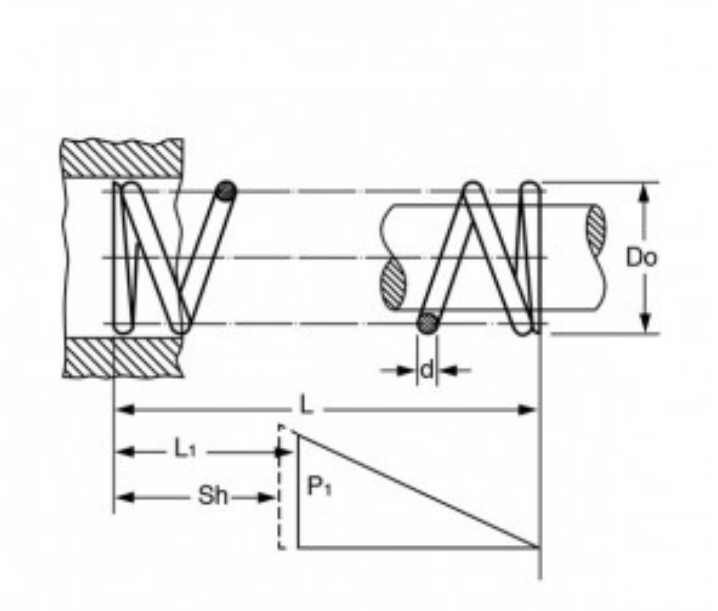

Caratteristiche prodotto

Materiale: ACCIAIO AL CARBONIO C85
L - Lungh. Libera (mm): 55
Do - Diam. Esterno (mm): 12
d - Diametro Filo (mm): 2
L1 - Lungh. Min. Lavoro (mm): 30.6
Sh - Lungh. a Pacco (mm): 29
P1 - Carico a L1 (N): 317.74
R - Carico di Flessione Unitario (N/mm): 13.04