MeterSprings
www.meterspec.it

MOLLA COMPRESSIONE D12520 M/W

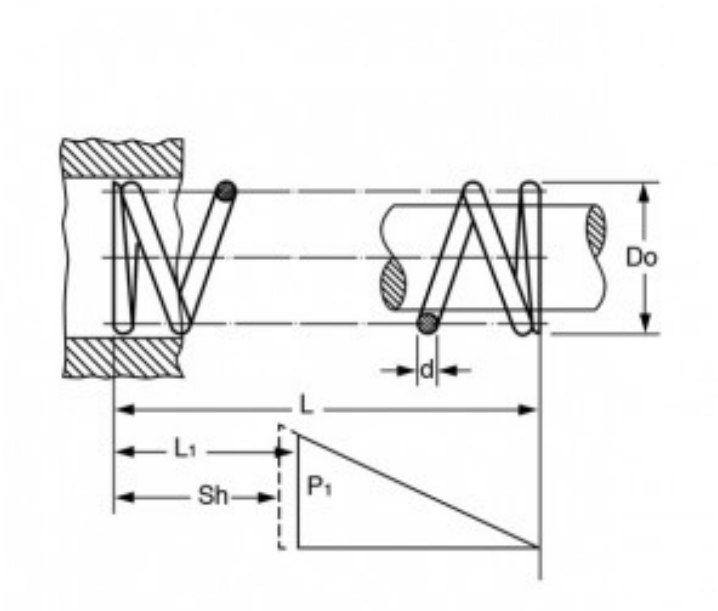

Caratteristiche prodotto

Materiale: ACCIAIO AL CARBONIO C85
L - Lungh. Libera (mm): 77.5
Do - Diam. Esterno (mm): 17.6
d - Diametro Filo (mm): 1.6
L1 - Lungh. Min. Lavoro (mm): 22.2
Sh - Lungh. a Pacco (mm): 16.8
P1 - Carico a L1 (N): 105.91
R - Carico di Flessione Unitario (N/mm): 1.92