MeterSprings
www.meterspec.it

MOLLA COMPRESSIONE D12120 M/W

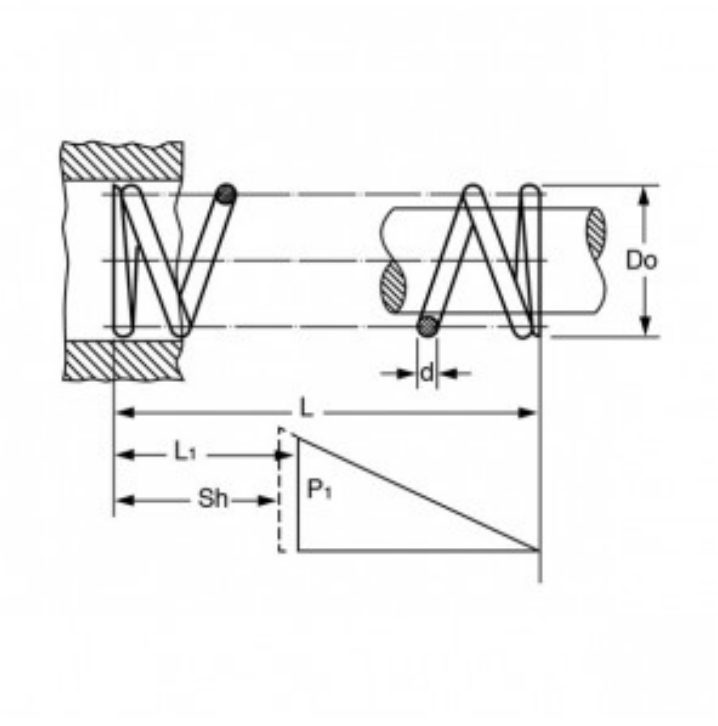

Caratteristiche prodotto

Materiale: ACCIAIO AL CARBONIO C85
L - Lungh. Libera (mm): 25
Do - Diam. Esterno (mm): 7.55
d - Diametro Filo (mm): 1.25
L1 - Lungh. Min. Lavoro (mm): 13.8
Sh - Lungh. a Pacco (mm): 13.13
P1 - Carico a L1 (N): 133.37
R - Carico di Flessione Unitario (N/mm): 11.77