MeterSprings
www.meterspec.it

# MOLLA COMPRESSIONE D11900 M/W

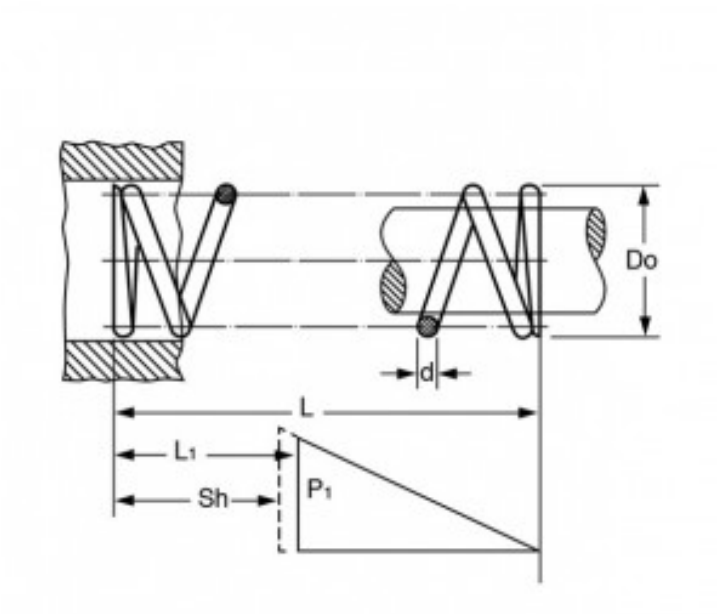


**Caratteristiche prodotto**

Materiale: ACCIAIO AL CARBONIO C85
L - Lungh. Libera (mm): 10
Do - Diam. Esterno (mm): 7.3
d - Diametro Filo (mm): 1
L1 - Lungh. Min. Lavoro (mm): 7.3
Sh - Lungh. a Pacco (mm): 5.5
P1 - Carico a L1 (N): 34.13
R - Carico di Flessione Unitario (N/mm): 11.57