MeterSprings
www.meterspec.it

MOLLA COMPRESSIONE D11660 M/W

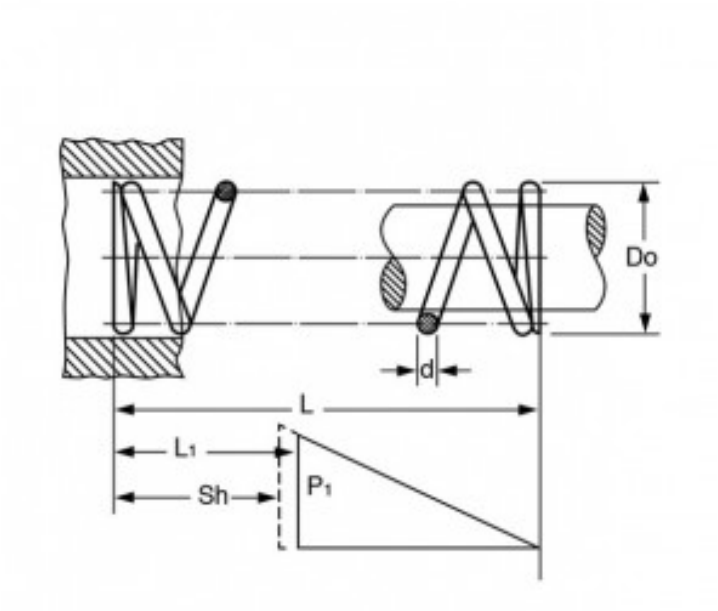

Caratteristiche prodotto

Materiale: ACCIAIO AL CARBONIO C85
L - Lungh. Libera (mm): 12
Do - Diam. Esterno (mm): 5.8
d - Diametro Filo (mm): 0.8
L1 - Lungh. Min. Lavoro (mm): 7.7
Sh - Lungh. a Pacco (mm): 6.8
P1 - Carico a L1 (N): 25.99
R - Carico di Flessione Unitario (N/mm): 6.07