MeterSprings
www.meterspec.it

MOLLA COMPRESSIONE D11630 M/W

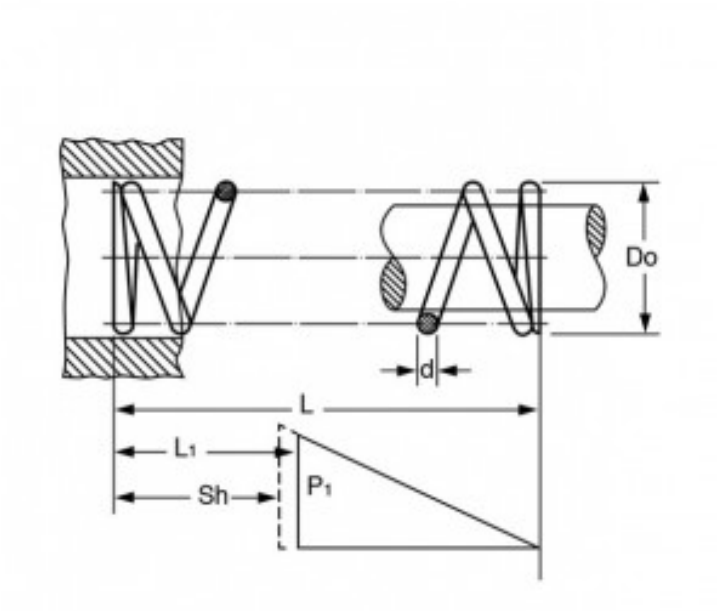

Caratteristiche prodotto

Materiale: ACCIAIO AL CARBONIO C85
L - Lungh. Libera (mm): 19.5
Do - Diam. Esterno (mm): 4.8
d - Diametro Filo (mm): 0.8
L1 - Lungh. Min. Lavoro (mm): 13.5
Sh - Lungh. a Pacco (mm): 12.4
P1 - Carico a L1 (N): 31.87
R - Carico di Flessione Unitario (N/mm): 5.22