MeterSprings
www.meterspec.it

MOLLA COMPRESSIONE D11490 M/W

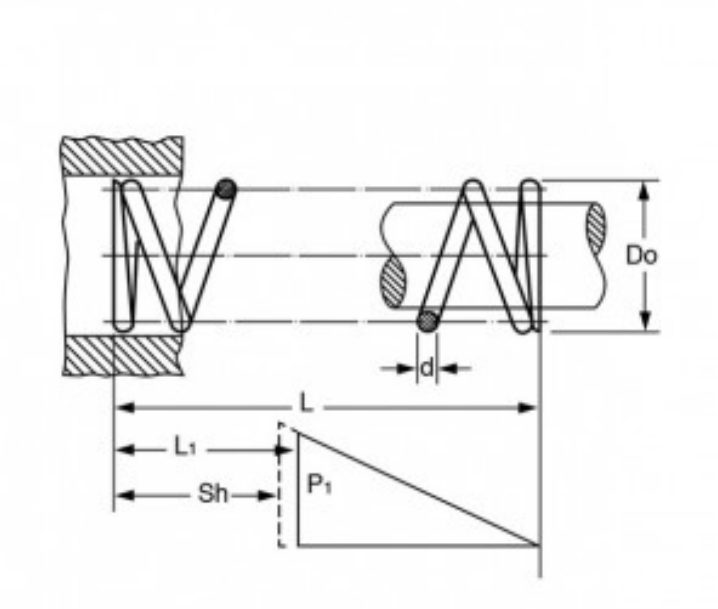

Caratteristiche prodotto

Materiale: ACCIAIO AL CARBONIO C85
L - Lungh. Libera (mm): 38.5
Do - Diam. Esterno (mm): 5.63
d - Diametro Filo (mm): 0.63
L1 - Lungh. Min. Lavoro (mm): 16.2
Sh - Lungh. a Pacco (mm): 13.55
P1 - Carico a L1 (N): 15.49
R - Carico di Flessione Unitario (N/mm): 0.7