MeterSprings
www.meterspec.it

MOLLA COMPRESSIONE D11430 M/W

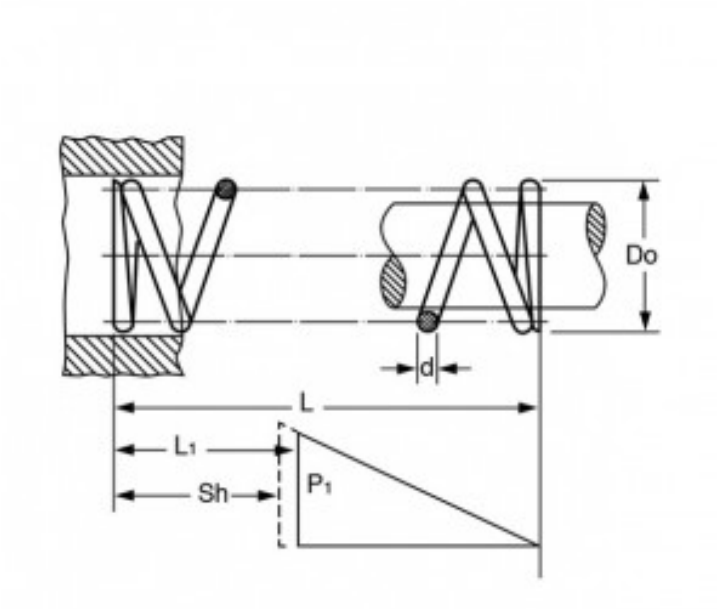

Caratteristiche prodotto

Materiale: ACCIAIO AL CARBONIO C85
L - Lungh. Libera (mm): 20
Do - Diam. Esterno (mm): 4.63
d - Diametro Filo (mm): 0.63
L1 - Lungh. Min. Lavoro (mm): 11.3
Sh - Lungh. a Pacco (mm): 9.77
P1 - Carico a L1 (N): 17.16
R - Carico di Flessione Unitario (N/mm): 2