MeterSprings
www.meterspec.it

MOLLA COMPRESSIONE D11050 M/W

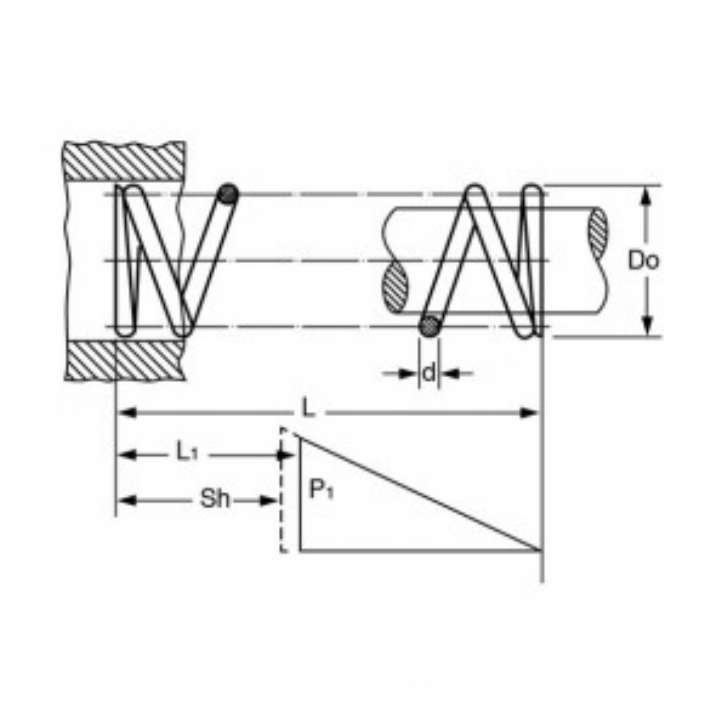

Caratteristiche prodotto

Materiale: ACCIAIO AL CARBONIO C85
L - Lungh. Libera (mm): 10.5
Do - Diam. Esterno (mm): 5.4
d - Diametro Filo (mm): 0.4
L1 - Lungh. Min. Lavoro (mm): 3.2
Sh - Lungh. a Pacco (mm): 2.6
P1 - Carico a L1 (N): 4.36
R - Carico di Flessione Unitario (N/mm): 0.6