MeterSprings
www.meterspec.it

MOLLA COMPRESSIONE D10820 M/W

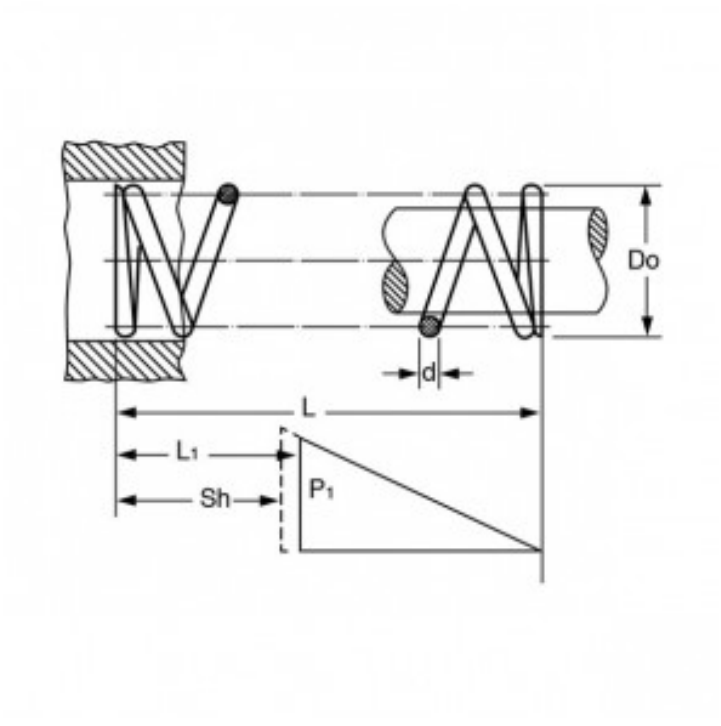

Caratteristiche prodotto

Materiale: ACCIAIO AL CARBONIO C85
L - Lungh. Libera (mm): 19.8
Do - Diam. Esterno (mm): 4.32
d - Diametro Filo (mm): 0.32
L1 - Lungh. Min. Lavoro (mm): 4.9
Sh - Lungh. a Pacco (mm): 3.68
P1 - Carico a L1 (N): 3.09
R - Carico di Flessione Unitario (N/mm): 0.22