MeterSprings
www.meterspec.it

MOLLA COMPRESSIONE D10280 M/W

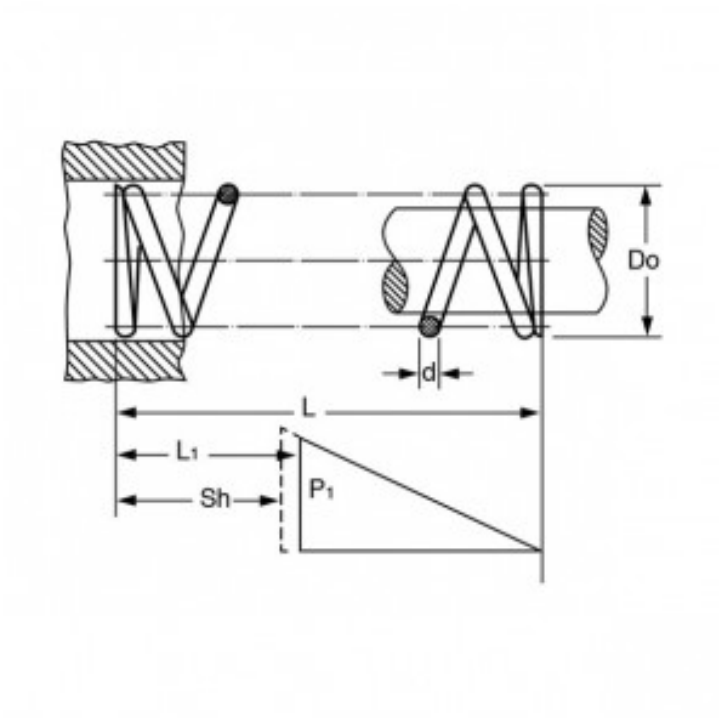

Caratteristiche prodotto

Materiale: ACCIAIO AL CARBONIO C85
L - Lungh. Libera (mm): 12.6
Do - Diam. Esterno (mm): 2.2
d - Diametro Filo (mm): 0.2
L1 - Lungh. Min. Lavoro (mm): 4
Sh - Lungh. a Pacco (mm): 3.1
P1 - Carico a L1 (N): 1.49
R - Carico di Flessione Unitario (N/mm): 0.18