MeterSprings
www.meterspec.it

MOLLA A SPIRALE A FORZA COSTANTE CF070-1445

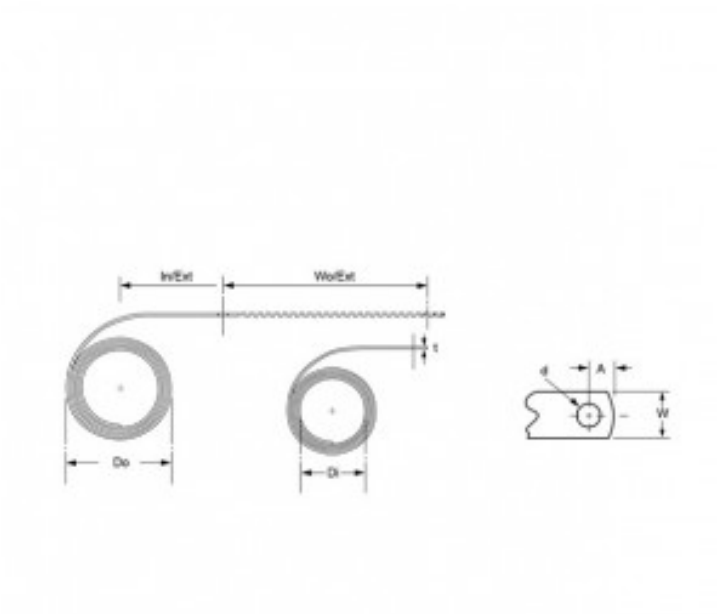

Caratteristiche prodotto

Materiale: ACCIAIO INOX 301
Do - Diam. Esterno (mm): 120.5
Di - Diametro Interno (mm): 110.5
t - Spessore (mm): 0.79
W - Larghezza (mm): 50.8
Lo - Lunghezza (mm): 1778
In/Ext - Est. Iniziale (mm): 198.9
Wo/Ext - Est. Di Lavoro (mm): 1210
P - Carico (N): 64.3
A - Config. Estremità (mm): 15.87
d - Diam. Foro Estremità (mm): 6.7x2
FL - Cicli: 25000