MeterSprings
www.meterspec.it

MOLLA A SPIRALE A FORZA COSTANTE CF055-0584

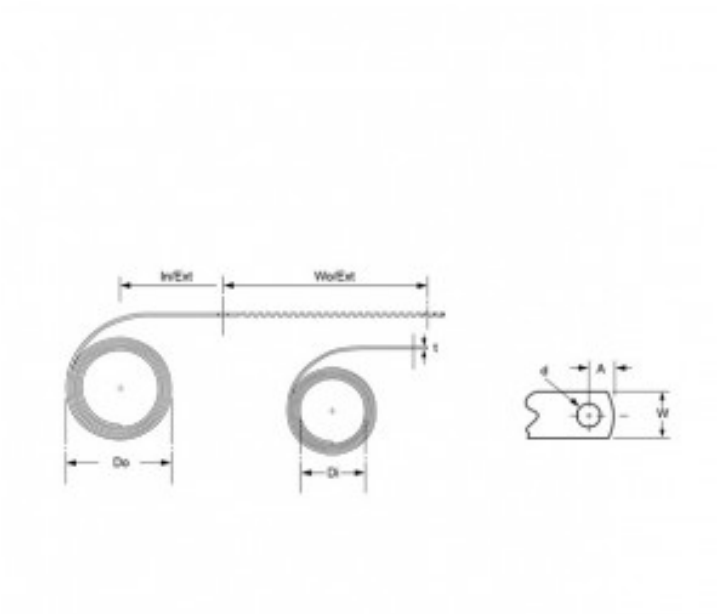

Caratteristiche prodotto

Materiale: ACCIAIO INOX 301
Do - Diam. Esterno (mm): 72
Di - Diametro Interno (mm): 64.26
t - Spessore (mm): 0.5
W - Larghezza (mm): 31.75
Lo - Lunghezza (mm): 1397
In/Ext - Est. Iniziale (mm): 115.66
Wo/Ext - Est. Di Lavoro (mm): 1058
P - Carico (N): 26
A - Config. Estremità (mm): 8.7
d - Diam. Foro Estremità (mm): 5
FL - Cicli: 25000