MeterSprings
www.meterspec.it

MOLLA A SPIRALE A FORZA COSTANTE CF039-0595

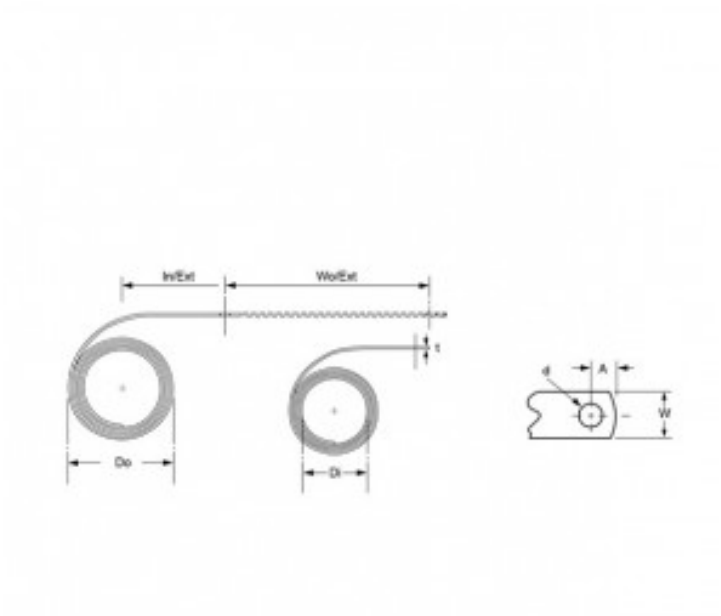

Caratteristiche prodotto

Materiale: ACCIAIO INOX 301
Do - Diam. Esterno (mm): 30
Di - Diametro Interno (mm): 22.4
t - Spessore (mm): 0.3
W - Larghezza (mm): 19
Lo - Lunghezza (mm): 991
In/Ext - Est. Iniziale (mm): 40
Wo/Ext - Est. Di Lavoro (mm): 850
P - Carico (N): 26.5
A - Config. Estremità (mm): 8.7
d - Diam. Foro Estremità (mm): 5
FL - Cicli: 4000