MeterSprings
www.meterspec.it

MOLLA A SPIRALE A FORZA COSTANTE CF036-0075

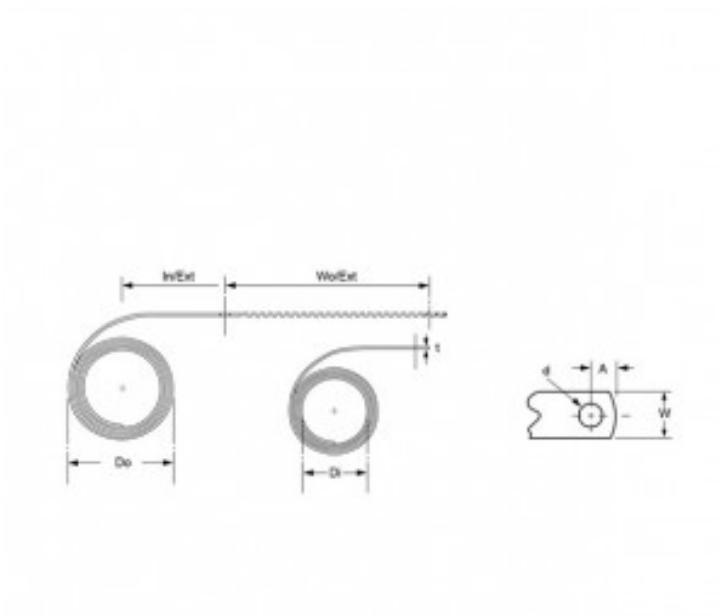

Caratteristiche prodotto

Materiale: ACCIAIO INOX 301
Do - Diam. Esterno (mm): 57.4
Di - Diametro Interno (mm): 47.75
t - Spessore (mm): 0.25
W - Larghezza (mm): 17.27
Lo - Lunghezza (mm): 914
In/Ext - Est. Iniziale (mm): 85.85
Wo/Ext - Est. Di Lavoro (mm): 533
P - Carico (N): 3.34
A - Config. Estremità (mm): 9.5
d - Diam. Foro Estremità (mm): 4.7
FL - Cicli: 40000