MeterSprings
www.meterspec.it

MOLLA A SPIRALE A FORZA COSTANTE CF026-0162

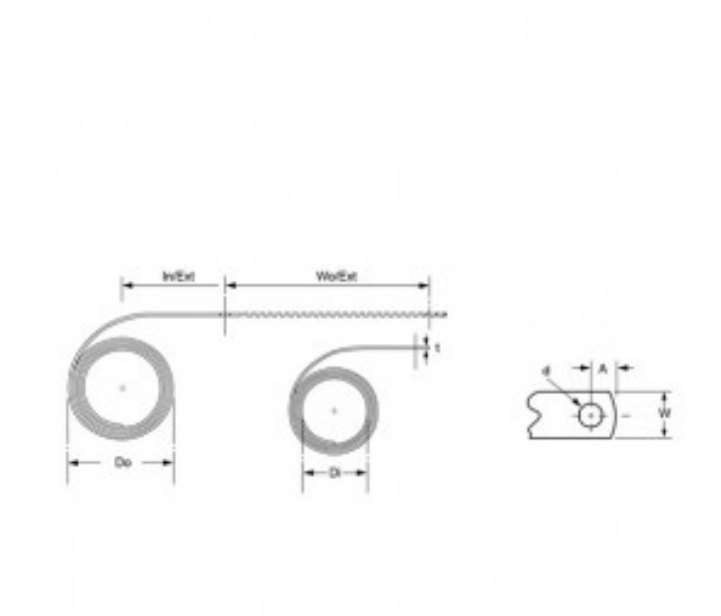

Caratteristiche prodotto

Materiale: ACCIAIO INOX 301
Do - Diam. Esterno (mm): 19.05
Di - Diametro Interno (mm): 14.99
t - Spessore (mm): 0.18
W - Larghezza (mm): 12.7
Lo - Lunghezza (mm): 660
In/Ext - Est. Iniziale (mm): 26.92
Wo/Ext - Est. Di Lavoro (mm): 533
P - Carico (N): 7.21
A - Config. Estremità (mm): 9.5
d - Diam. Foro Estremità (mm): 3.3
FL - Cicli: 4000