MeterSprings
www.meterspec.it

MOLLA COMPRESSIONE C0975-148-3500M

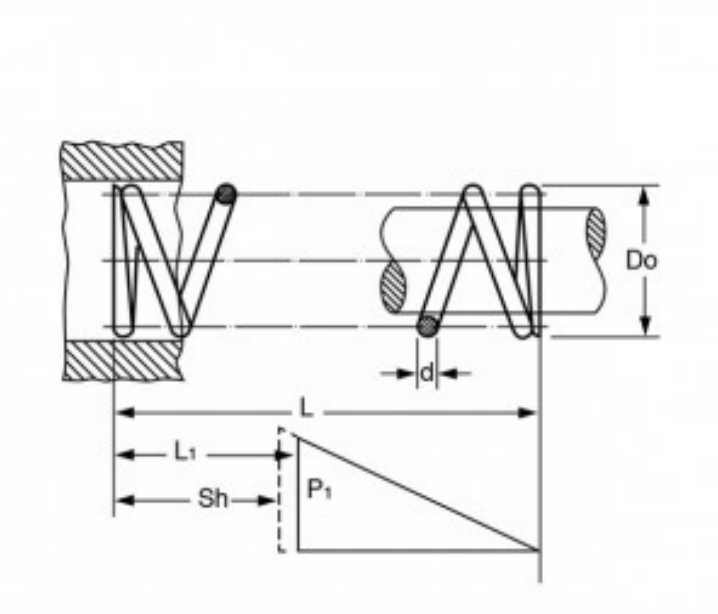

Caratteristiche prodotto

Materiale: ACCIAIO AL CARBONIO C85
L - Lungh. Libera (mm): 88.9
Do - Diam. Esterno (mm): 24.77
d - Diametro Filo (mm): 3.76
L1 - Lungh. Min. Lavoro (mm): 68.12
Sh - Lungh. a Pacco (mm): 54.84
P1 - Carico a L1 (N): 367.09
R - Carico di Flessione Unitario (N/mm): 17.67