MeterSprings
www.meterspec.it

MOLLA COMPRESSIONE C0975-135-4000M

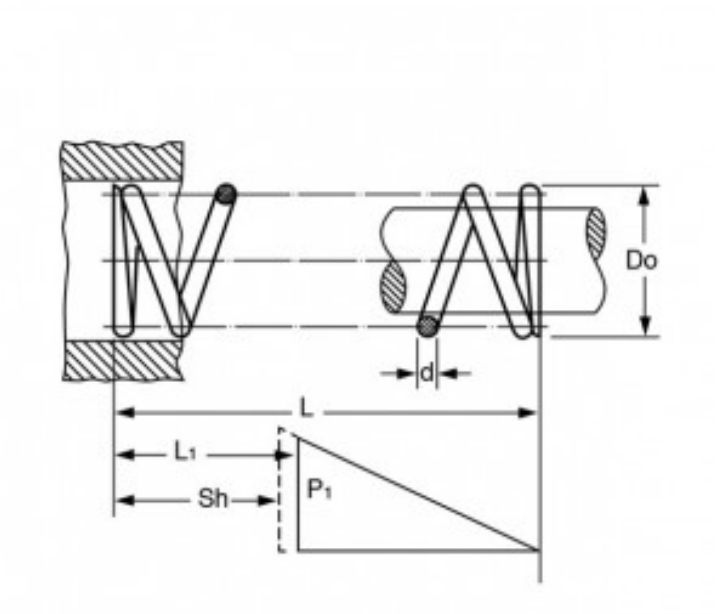

Caratteristiche prodotto

Materiale: ACCIAIO AL CARBONIO C85
L - Lungh. Libera (mm): 101.6
Do - Diam. Esterno (mm): 24.77
d - Diametro Filo (mm): 3.43
L1 - Lungh. Min. Lavoro (mm): 73.53
Sh - Lungh. a Pacco (mm): 55.96
P1 - Carico a L1 (N): 286.72
R - Carico di Flessione Unitario (N/mm): 10.21