MeterSprings
www.meterspec.it

MOLLA COMPRESSIONE C0975-105-2500M

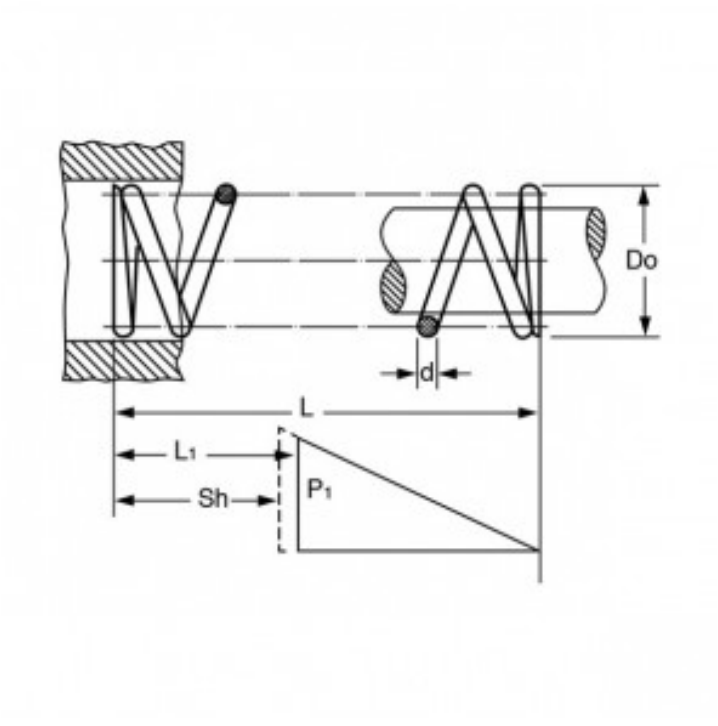

Caratteristiche prodotto

Materiale: ACCIAIO AL CARBONIO C85
L - Lungh. Libera (mm): 63.5
Do - Diam. Esterno (mm): 24.77
d - Diametro Filo (mm): 2.67
L1 - Lungh. Min. Lavoro (mm): 40.03
Sh - Lungh. a Pacco (mm): 26.97
P1 - Carico a L1 (N): 143.18
R - Carico di Flessione Unitario (N/mm): 6.09