MeterSprings
www.meterspec.it

MOLLA COMPRESSIONE C0975-092-1500M

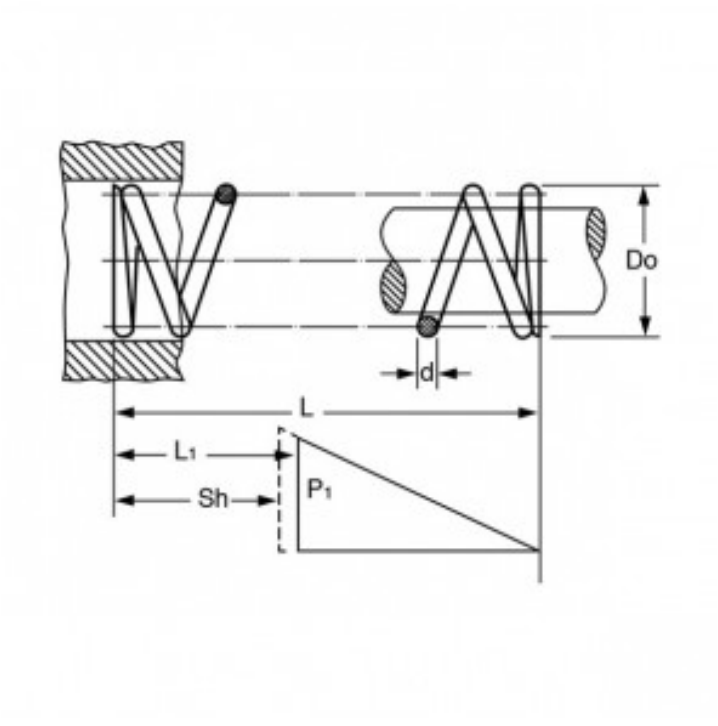

Caratteristiche prodotto

Materiale: ACCIAIO AL CARBONIO C85
L - Lungh. Libera (mm): 38.1
Do - Diam. Esterno (mm): 24.77
d - Diametro Filo (mm): 2.34
L1 - Lungh. Min. Lavoro (mm): 23.11
Sh - Lungh. a Pacco (mm): 15.09
P1 - Carico a L1 (N): 99.23
R - Carico di Flessione Unitario (N/mm): 6.62