MeterSprings
www.meterspec.it

MOLLA COMPRESSIONE C1937-207-3000M

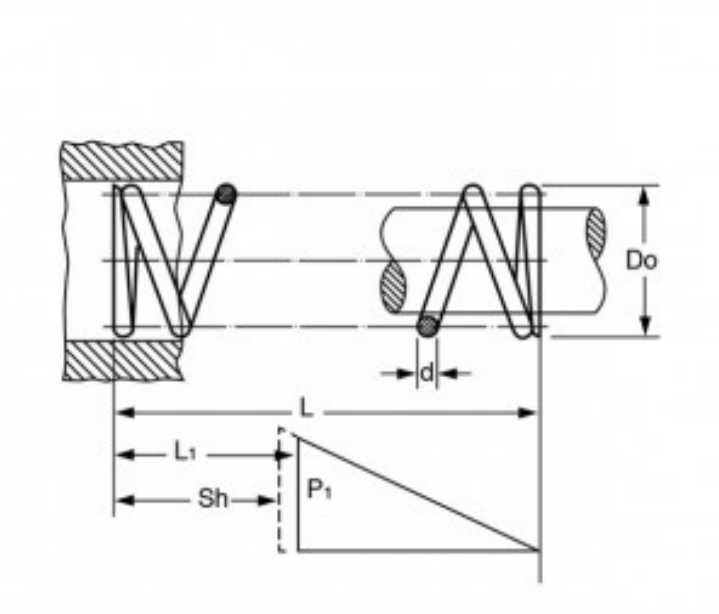

Caratteristiche prodotto

Materiale: ACCIAIO AL CARBONIO C85
L - Lungh. Libera (mm): 76.2
Do - Diam. Esterno (mm): 49.2
d - Diametro Filo (mm): 5.26
L1 - Lungh. Min. Lavoro (mm): 50.67
Sh - Lungh. a Pacco (mm): 37.67
P1 - Carico a L1 (N): 488.08
R - Carico di Flessione Unitario (N/mm): 19.12