MeterSprings
www.meterspec.it

MOLLA COMPRESSIONE C1937-177-5000M

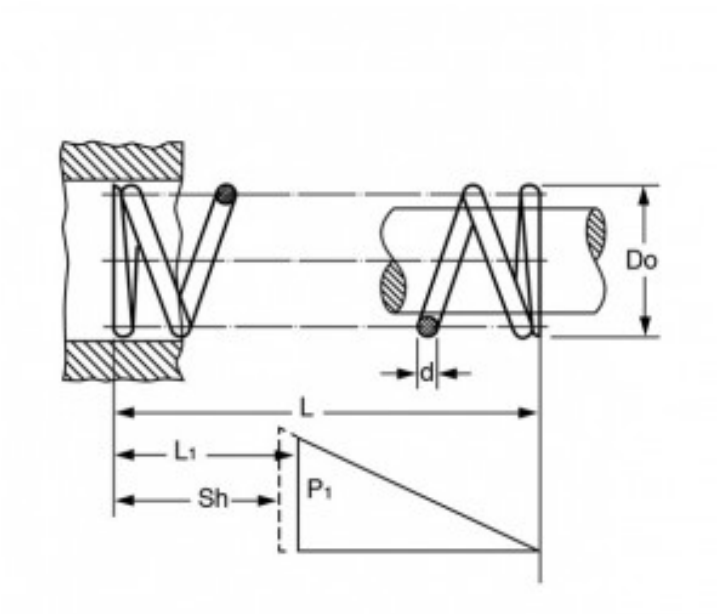

Caratteristiche prodotto

Materiale: ACCIAIO AL CARBONIO C85
L - Lungh. Libera (mm): 127
Do - Diam. Esterno (mm): 49.2
d - Diametro Filo (mm): 4.5
L1 - Lungh. Min. Lavoro (mm): 74.68
Sh - Lungh. a Pacco (mm): 44.86
P1 - Carico a L1 (N): 317.1
R - Carico di Flessione Unitario (N/mm): 6.06