MeterSprings
www.meterspec.it

MOLLA COMPRESSIONE C1937-148-2500M

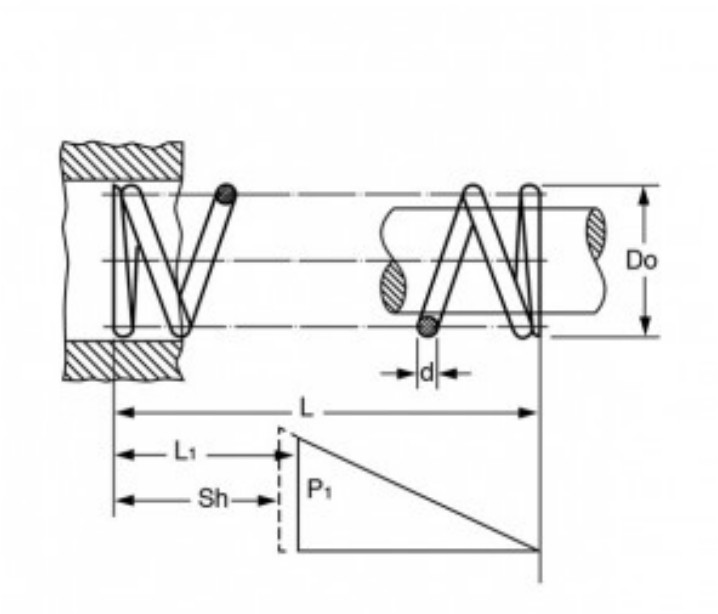

Caratteristiche prodotto

Materiale: ACCIAIO AL CARBONIO C85
L - Lungh. Libera (mm): 63.5
Do - Diam. Esterno (mm): 49.2
d - Diametro Filo (mm): 3.76
L1 - Lungh. Min. Lavoro (mm): 35.84
Sh - Lungh. a Pacco (mm): 20.75
P1 - Carico a L1 (N): 193.13
R - Carico di Flessione Unitario (N/mm): 6.99