MeterSprings
www.meterspec.it

MOLLA COMPRESSIONE C0850-098-2250M

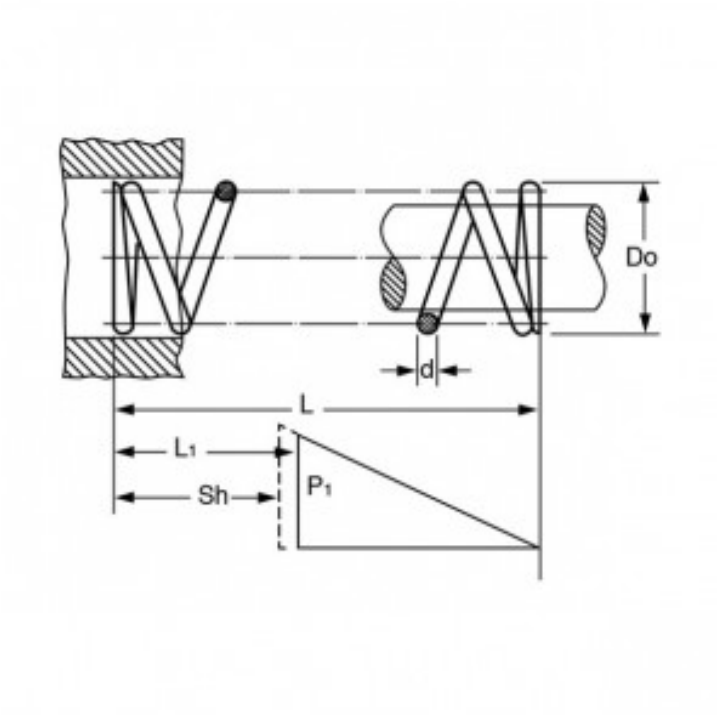

Caratteristiche prodotto

Materiale: ACCIAIO AL CARBONIO C85
L - Lungh. Libera (mm): 57.15
Do - Diam. Esterno (mm): 21.59
d - Diametro Filo (mm): 2.49
L1 - Lungh. Min. Lavoro (mm): 37.26
Sh - Lungh. a Pacco (mm): 26.31
P1 - Carico a L1 (N): 134.51
R - Carico di Flessione Unitario (N/mm): 6.76