MeterSprings
www.meterspec.it

MOLLA COMPRESSIONE C0850-085-2750M

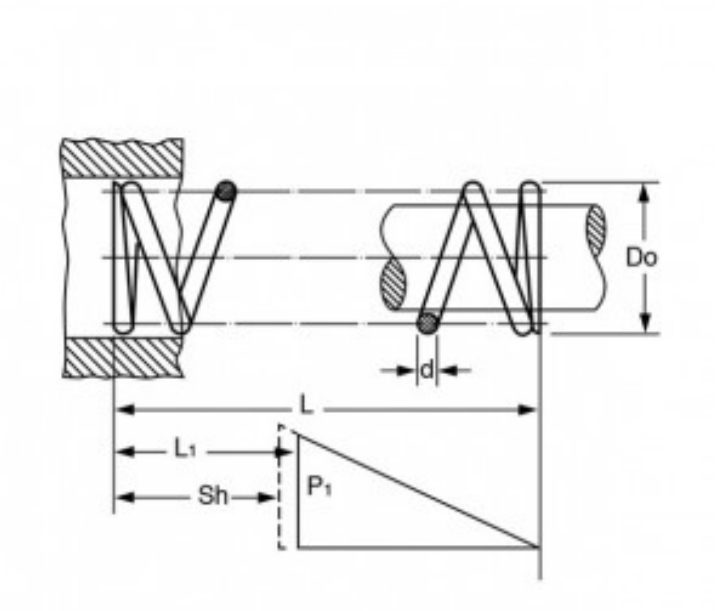

Caratteristiche prodotto

Materiale: ACCIAIO AL CARBONIO C85
L - Lungh. Libera (mm): 69.85
Do - Diam. Esterno (mm): 21.59
d - Diametro Filo (mm): 2.16
L1 - Lungh. Min. Lavoro (mm): 41.5
Sh - Lungh. a Pacco (mm): 25.2
P1 - Carico a L1 (N): 90.69
R - Carico di Flessione Unitario (N/mm): 3.2