MeterSprings
www.meterspec.it

MOLLA COMPRESSIONE C0850-081-3500M

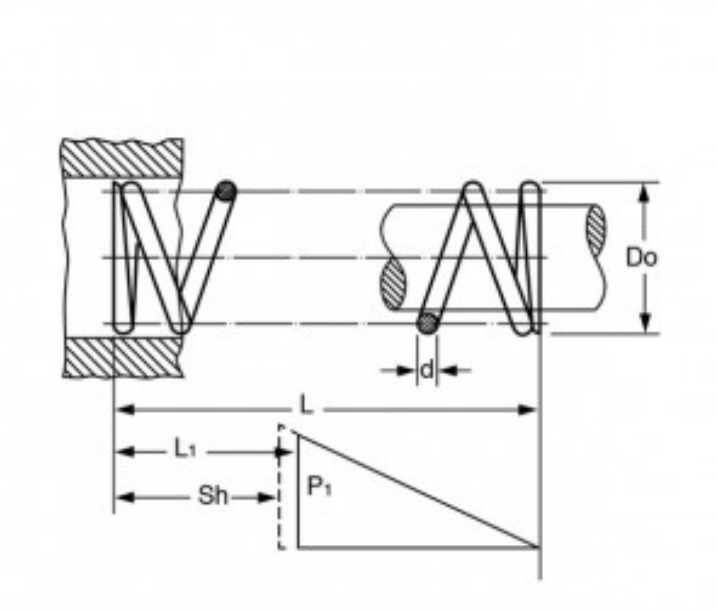

Caratteristiche prodotto

Materiale: ACCIAIO AL CARBONIO C85
L - Lungh. Libera (mm): 88.9
Do - Diam. Esterno (mm): 21.59
d - Diametro Filo (mm): 2.06
L1 - Lungh. Min. Lavoro (mm): 50.9
Sh - Lungh. a Pacco (mm): 28.63
P1 - Carico a L1 (N): 79.31
R - Carico di Flessione Unitario (N/mm): 2.08