MeterSprings
www.meterspec.it

# MOLLA COMPRESSIONE C0850-081-1250M

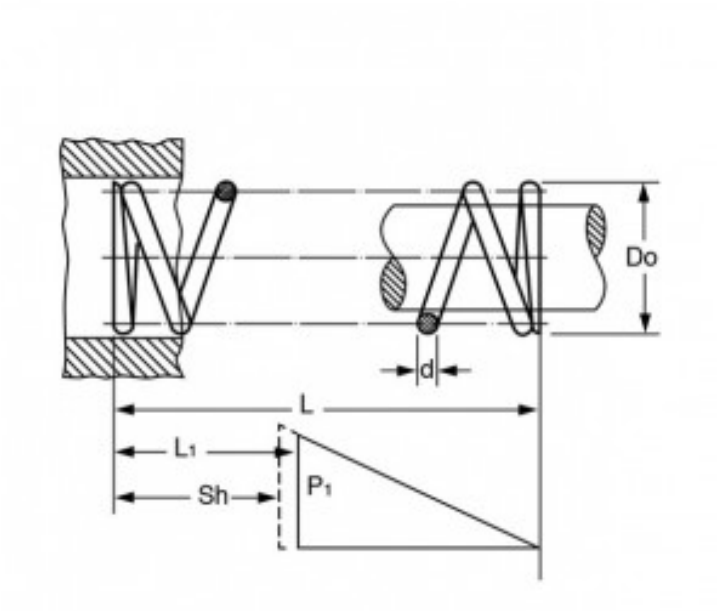


**Caratteristiche prodotto**

Materiale: ACCIAIO AL CARBONIO C85
L - Lungh. Libera (mm): 31.75
Do - Diam. Esterno (mm): 21.59
d - Diametro Filo (mm): 2.06
L1 - Lungh. Min. Lavoro (mm): 19.35
Sh - Lungh. a Pacco (mm): 12.8
P1 - Carico a L1 (N): 79.31
R - Carico di Flessione Unitario (N/mm): 6.41