MeterSprings
www.meterspec.it

# MOLLA COMPRESSIONE C0850-074-2000M

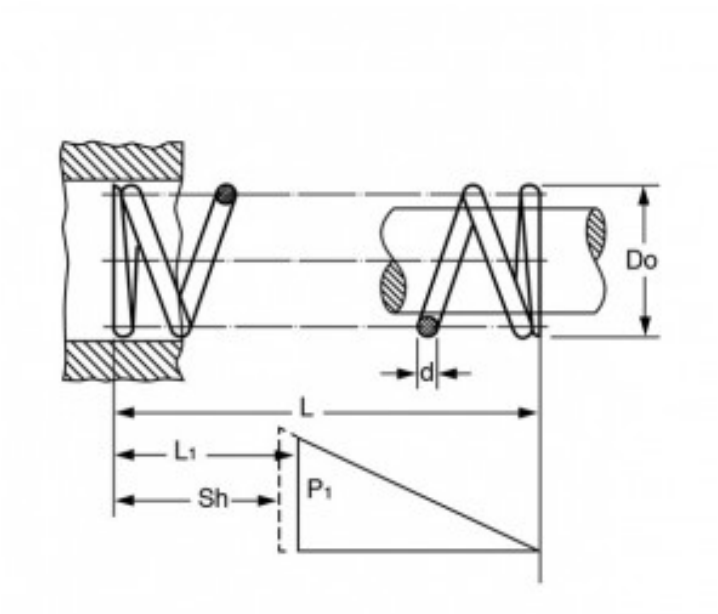


**Caratteristiche prodotto**

Materiale: ACCIAIO AL CARBONIO C85
L - Lungh. Libera (mm): 50.8
Do - Diam. Esterno (mm): 21.59
d - Diametro Filo (mm): 1.88
L1 - Lungh. Min. Lavoro (mm): 28.45
Sh - Lungh. a Pacco (mm): 15.7
P1 - Carico a L1 (N): 61.65
R - Carico di Flessione Unitario (N/mm): 2.77