MeterSprings
www.meterspec.it

MOLLA COMPRESSIONE C0720-112-3500M

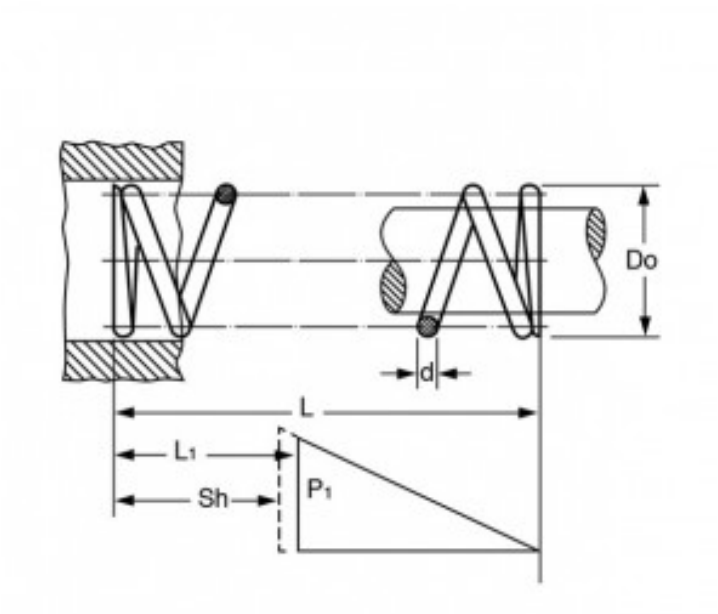

Caratteristiche prodotto

Materiale: ACCIAIO AL CARBONIO C85
L - Lungh. Libera (mm): 88.9
Do - Diam. Esterno (mm): 18.29
d - Diametro Filo (mm): 2.84
L1 - Lungh. Min. Lavoro (mm): 65.41
Sh - Lungh. a Pacco (mm): 46.58
P1 - Carico a L1 (N): 309.54
R - Carico di Flessione Unitario (N/mm): 13.19