MeterSprings
www.meterspec.it

MOLLA COMPRESSIONE C0720-105-2250M

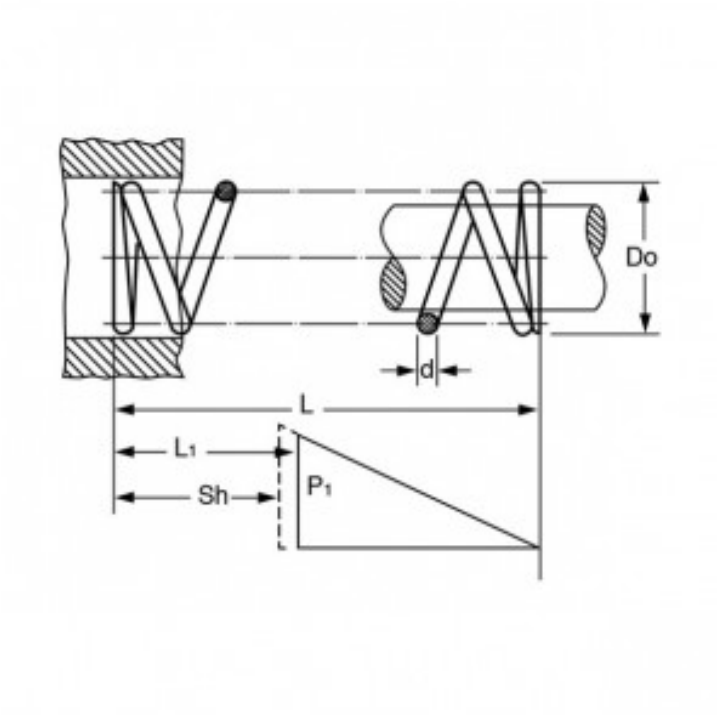

Caratteristiche prodotto

Materiale: ACCIAIO AL CARBONIO C85
L - Lungh. Libera (mm): 57.15
Do - Diam. Esterno (mm): 18.29
d - Diametro Filo (mm): 2.67
L1 - Lungh. Min. Lavoro (mm): 41.3
Sh - Lungh. a Pacco (mm): 29.34
P1 - Carico a L1 (N): 260.65
R - Carico di Flessione Unitario (N/mm): 16.44