MeterSprings
www.meterspec.it

MOLLA COMPRESSIONE C0720-096-1750M

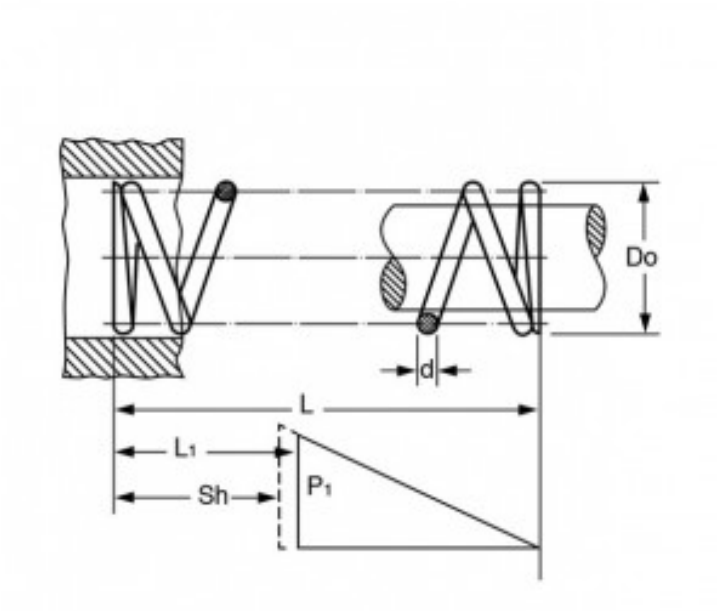

Caratteristiche prodotto

Materiale: ACCIAIO AL CARBONIO C85
L - Lungh. Libera (mm): 44.45
Do - Diam. Esterno (mm): 18.29
d - Diametro Filo (mm): 2.44
L1 - Lungh. Min. Lavoro (mm): 30.99
Sh - Lungh. a Pacco (mm): 21.64
P1 - Carico a L1 (N): 201.63
R - Carico di Flessione Unitario (N/mm): 14.97