MeterSprings
www.meterspec.it

MOLLA COMPRESSIONE C0720-072-1000M

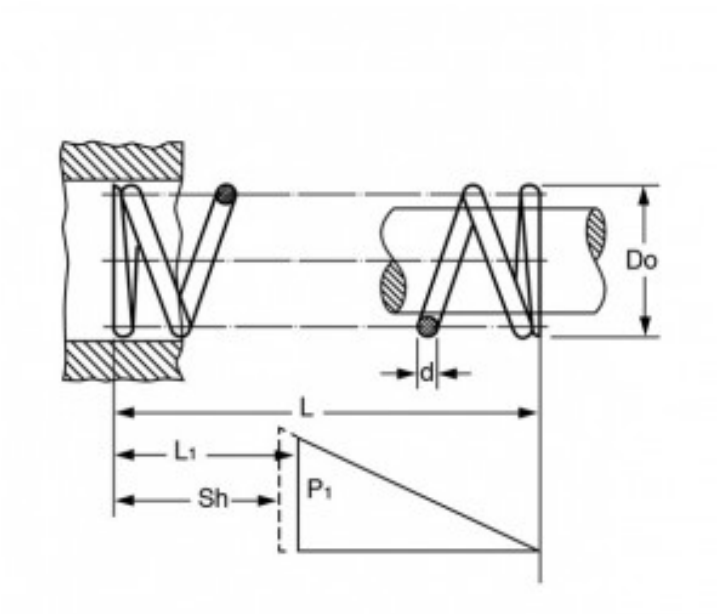

Caratteristiche prodotto

Materiale: ACCIAIO AL CARBONIO C85
L - Lungh. Libera (mm): 25.4
Do - Diam. Esterno (mm): 18.29
d - Diametro Filo (mm): 1.83
L1 - Lungh. Min. Lavoro (mm): 12.7
Sh - Lungh. a Pacco (mm): 10.08
P1 - Carico a L1 (N): 93.41
R - Carico di Flessione Unitario (N/mm): 7.35