MeterSprings
www.meterspec.it

MOLLA COMPRESSIONE C0720-067-2500M

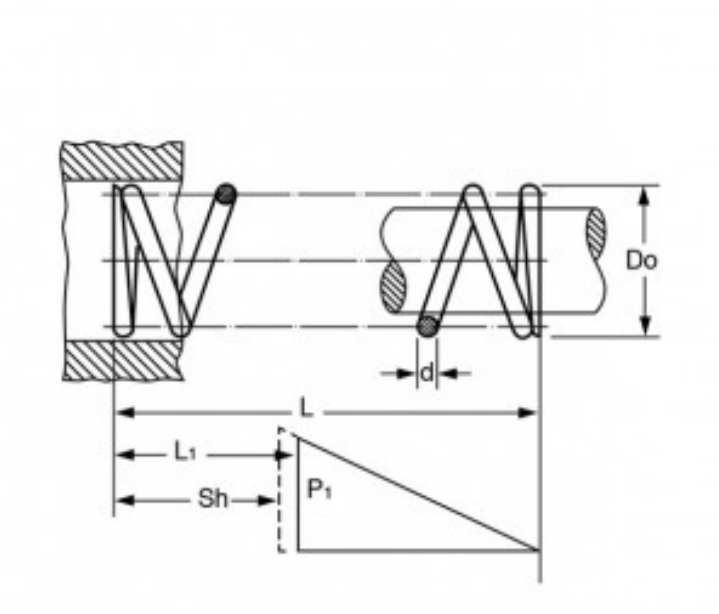

Caratteristiche prodotto

Materiale: ACCIAIO AL CARBONIO C85
L - Lungh. Libera (mm): 63.5
Do - Diam. Esterno (mm): 18.29
d - Diametro Filo (mm): 1.7
L1 - Lungh. Min. Lavoro (mm): 29.13
Sh - Lungh. a Pacco (mm): 18.39
P1 - Carico a L1 (N): 80.07
R - Carico di Flessione Unitario (N/mm): 2.33