MeterSprings
www.meterspec.it

MOLLA COMPRESSIONE C0720-059-0750M

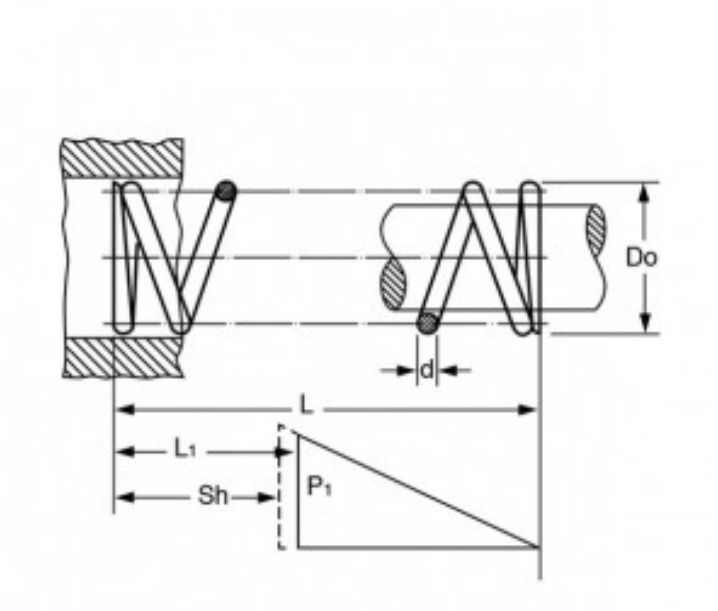

Caratteristiche prodotto

Materiale: ACCIAIO AL CARBONIO C85
L - Lungh. Libera (mm): 19.05
Do - Diam. Esterno (mm): 18.29
d - Diametro Filo (mm): 1.5
L1 - Lungh. Min. Lavoro (mm): 9.88
Sh - Lungh. a Pacco (mm): 7.24
P1 - Carico a L1 (N): 52.84
R - Carico di Flessione Unitario (N/mm): 5.76