MeterSprings
www.meterspec.it

MOLLA COMPRESSIONE C1687-192-3000M

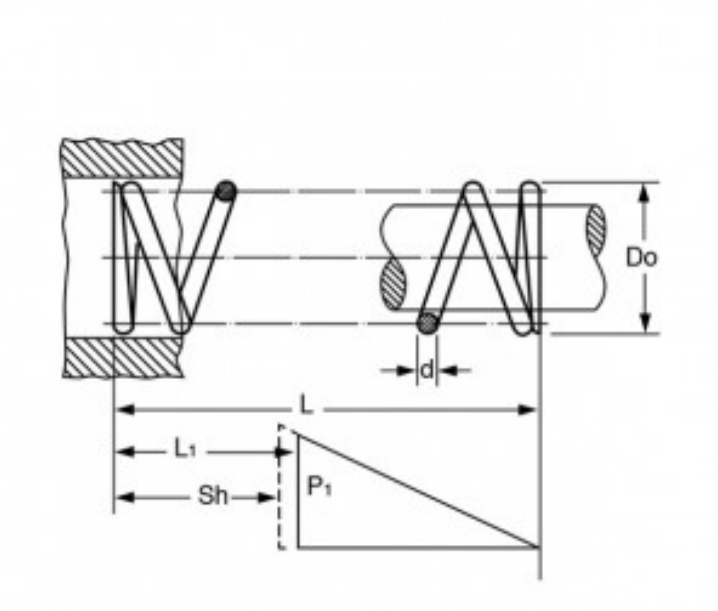

Caratteristiche prodotto

Materiale: ACCIAIO AL CARBONIO C85
L - Lungh. Libera (mm): 76.2
Do - Diam. Esterno (mm): 42.85
d - Diametro Filo (mm): 4.88
L1 - Lungh. Min. Lavoro (mm): 51.74
Sh - Lungh. a Pacco (mm): 39.19
P1 - Carico a L1 (N): 451.92
R - Carico di Flessione Unitario (N/mm): 18.49