MeterSprings
www.meterspec.it

MOLLA COMPRESSIONE C1687-177-2500M

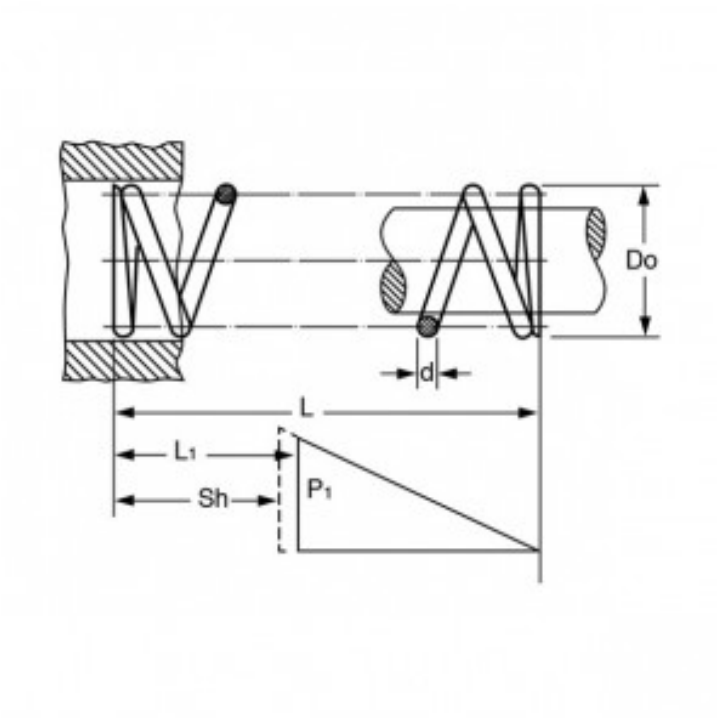

Caratteristiche prodotto

Materiale: ACCIAIO AL CARBONIO C85
L - Lungh. Libera (mm): 63.5
Do - Diam. Esterno (mm): 42.85
d - Diametro Filo (mm): 4.5
L1 - Lungh. Min. Lavoro (mm): 41.76
Sh - Lungh. a Pacco (mm): 30.66
P1 - Carico a L1 (N): 361.44
R - Carico di Flessione Unitario (N/mm): 16.62