MeterSprings
www.meterspec.it

MOLLA COMPRESSIONE C1687-162-4000M

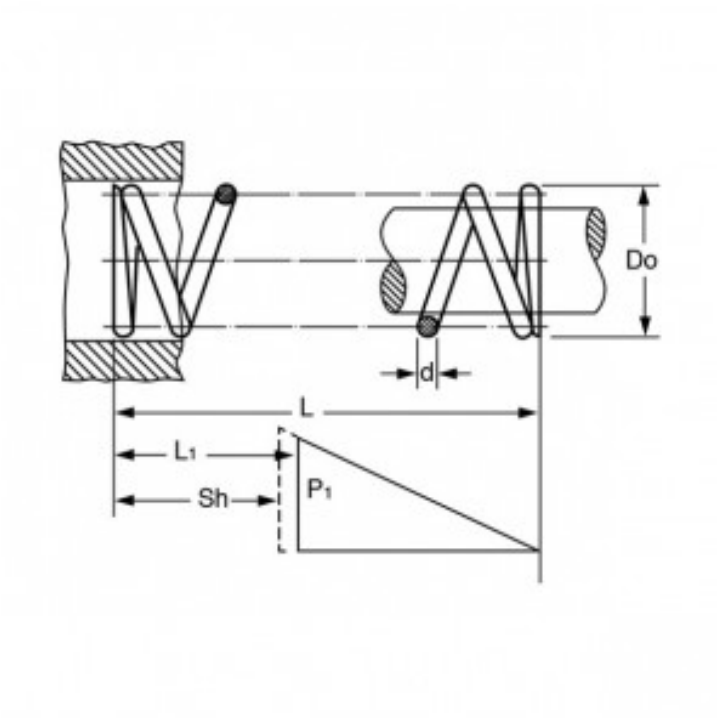

Caratteristiche prodotto

Materiale: ACCIAIO AL CARBONIO C85
L - Lungh. Libera (mm): 101.6
Do - Diam. Esterno (mm): 42.85
d - Diametro Filo (mm): 4.11
L1 - Lungh. Min. Lavoro (mm): 61.42
Sh - Lungh. a Pacco (mm): 38.84
P1 - Carico a L1 (N): 283.12
R - Carico di Flessione Unitario (N/mm): 7.04