MeterSprings
www.meterspec.it

MOLLA COMPRESSIONE C1687-148-4500M

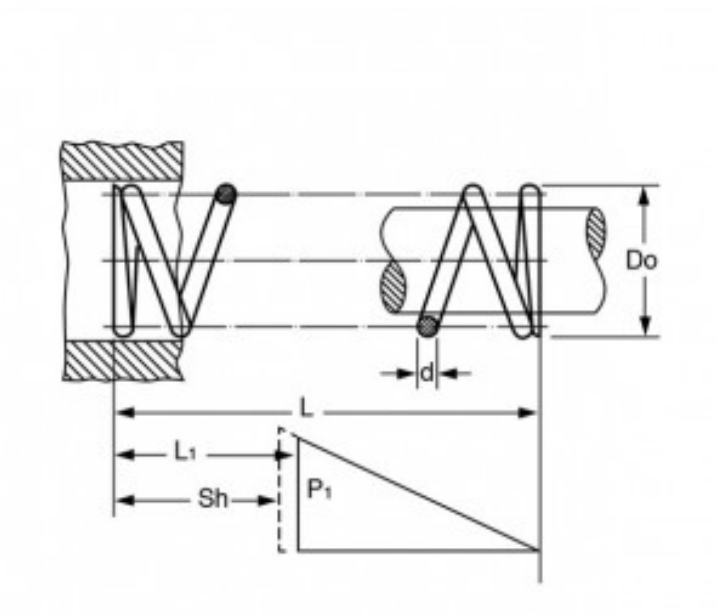

Caratteristiche prodotto

Materiale: ACCIAIO AL CARBONIO C85
L - Lungh. Libera (mm): 114.3
Do - Diam. Esterno (mm): 42.85
d - Diametro Filo (mm): 3.76
L1 - Lungh. Min. Lavoro (mm): 65.28
Sh - Lungh. a Pacco (mm): 37.11
P1 - Carico a L1 (N): 220.49
R - Carico di Flessione Unitario (N/mm): 4.5