MeterSprings
www.meterspec.it

MOLLA COMPRESSIONE C0600-098-3750M

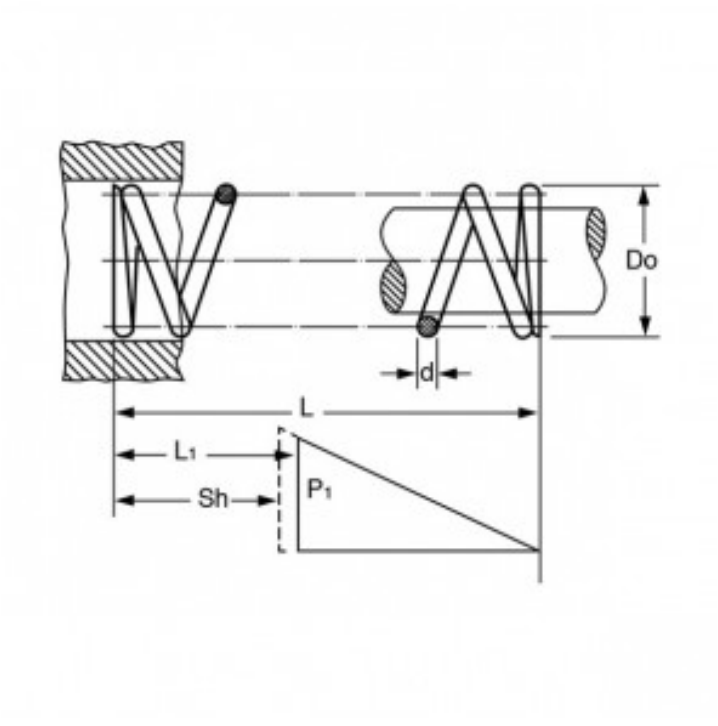

Caratteristiche prodotto

Materiale: ACCIAIO AL CARBONIO C85
L - Lungh. Libera (mm): 95.25
Do - Diam. Esterno (mm): 15.24
d - Diametro Filo (mm): 2.49
L1 - Lungh. Min. Lavoro (mm): 72.09
Sh - Lungh. a Pacco (mm): 50.62
P1 - Carico a L1 (N): 245.26
R - Carico di Flessione Unitario (N/mm): 10.59