MeterSprings
www.meterspec.it

MOLLA COMPRESSIONE C0600-092-2250M

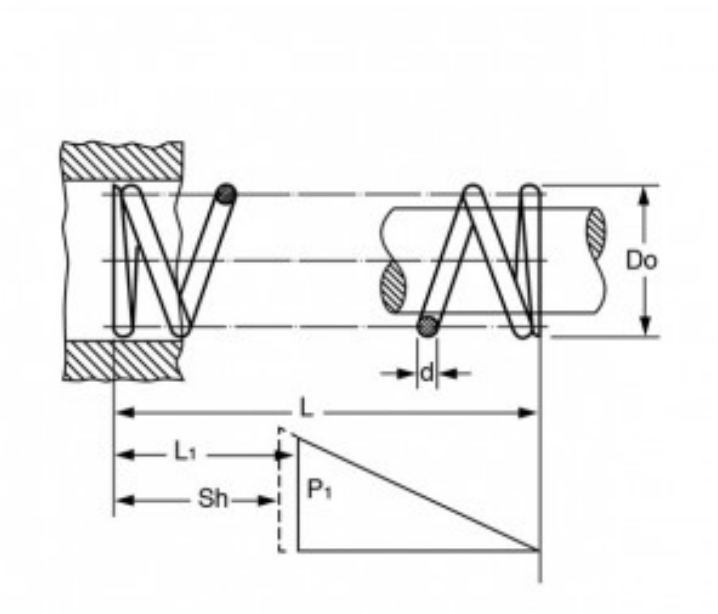

Caratteristiche prodotto

Materiale: ACCIAIO AL CARBONIO C85
L - Lungh. Libera (mm): 57.15
Do - Diam. Esterno (mm): 15.24
d - Diametro Filo (mm): 2.34
L1 - Lungh. Min. Lavoro (mm): 42.37
Sh - Lungh. a Pacco (mm): 30
P1 - Carico a L1 (N): 206.65
R - Carico di Flessione Unitario (N/mm): 13.97