MeterSprings
www.meterspec.it

MOLLA COMPRESSIONE C0600-092-1750M

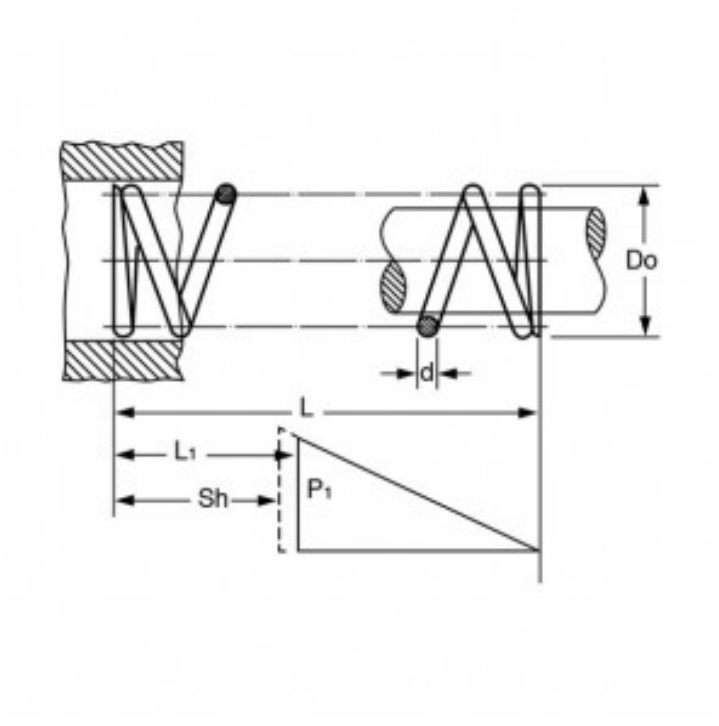

Caratteristiche prodotto

Materiale: ACCIAIO AL CARBONIO C85
L - Lungh. Libera (mm): 44.45
Do - Diam. Esterno (mm): 15.24
d - Diametro Filo (mm): 2.34
L1 - Lungh. Min. Lavoro (mm): 33.25
Sh - Lungh. a Pacco (mm): 24.43
P1 - Carico a L1 (N): 206.65
R - Carico di Flessione Unitario (N/mm): 18.44