MeterSprings
www.meterspec.it

MOLLA COMPRESSIONE C0600-085-3500M

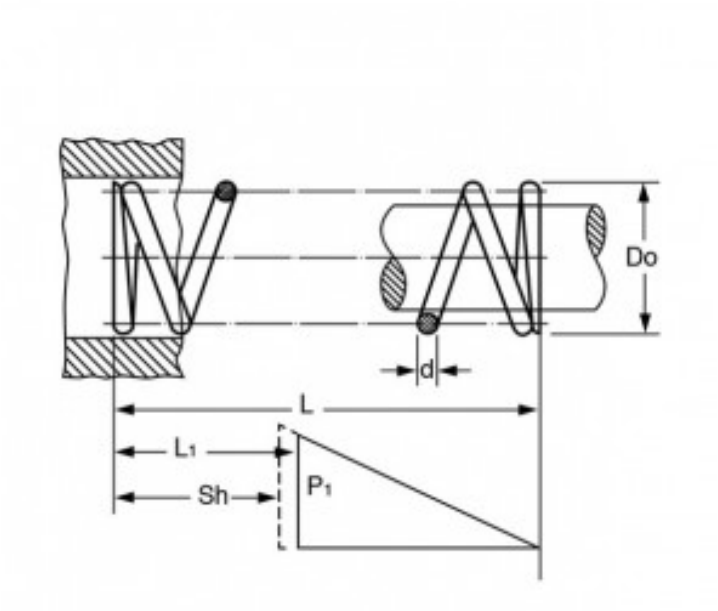

Caratteristiche prodotto

Materiale: ACCIAIO AL CARBONIO C85
L - Lungh. Libera (mm): 88.9
Do - Diam. Esterno (mm): 15.24
d - Diametro Filo (mm): 2.16
L1 - Lungh. Min. Lavoro (mm): 61.95
Sh - Lungh. a Pacco (mm): 39.93
P1 - Carico a L1 (N): 167.33
R - Carico di Flessione Unitario (N/mm): 6.22