MeterSprings
www.meterspec.it

MOLLA COMPRESSIONE C0600-081-4000M

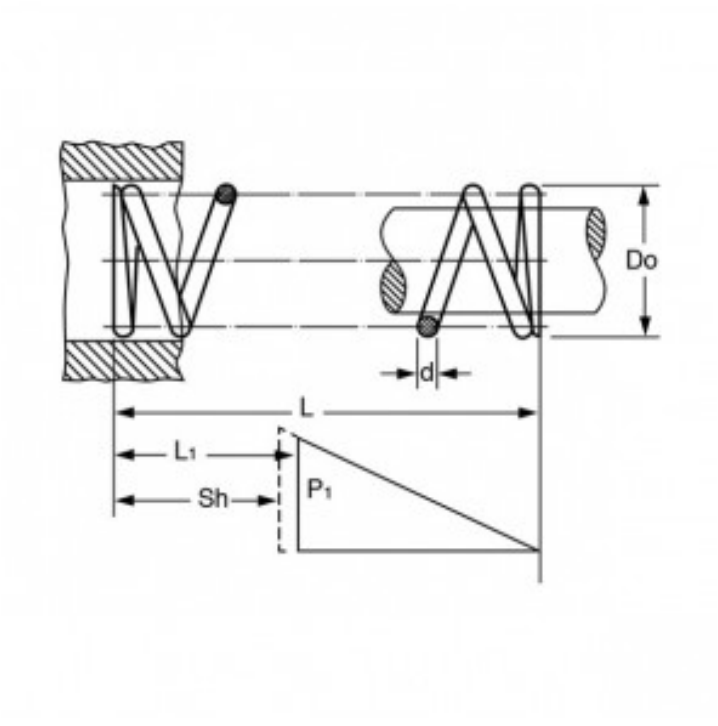

Caratteristiche prodotto

Materiale: ACCIAIO AL CARBONIO C85
L - Lungh. Libera (mm): 101.6
Do - Diam. Esterno (mm): 15.24
d - Diametro Filo (mm): 2.06
L1 - Lungh. Min. Lavoro (mm): 68.86
Sh - Lungh. a Pacco (mm): 42.06
P1 - Carico a L1 (N): 145.41
R - Carico di Flessione Unitario (N/mm): 4.45